PILSA

COMPLEMENTS

AISI 304 STAINLESS STEEL

Piletta chiusura a pressione in ABS con rivestimento coperchio in acciaio inox
Drain pipe fitting with pressure plug in ABS inished in stainless steel
Válvula de desague a presion clik-clak en ABS, acabado en cromo brillo o acero satinato
Raccord complet avec vidage à pression clik-clak en ABS chromè brillant ou acier satinè

DESIGN
STUDIO _PG

Prodotto interamente in Italia
Made in Italy

AISI 304 Acciaio inox
AISI 304 Stainless Steel

Prodotto privo di piombo
Lead free

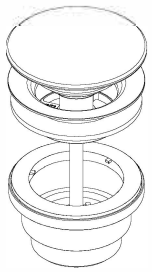

FINITURE / FINISHES

* SA finitura satinata / *satin finish*
LU finitura lucidata / *polished finish*

PVD FINITURE SPECIALI / PVD SPECIAL FINISHES

GM gun metal
RA rame /*copper*
GO british gold

DLC FINITURE SPECIALI / DLC SPECIAL FINISHES

BK black diamond like carbon

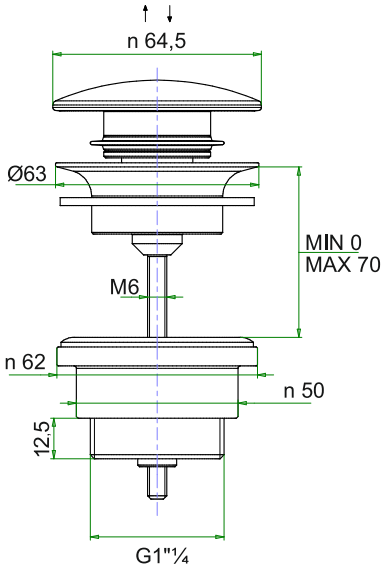

Elenco parti						
POS	QTÀ	DESCRIZIONE	CODICE	FINIT.	DIS.	MATERIALE
1	1	Piletta 1"¼ SIMPLE RAPID mod. univ. march. NF– tappo ABS S.R. Ø64.5 flangiato inox	PS-347	F00	3397	VARIO
2	1	Vite inox M6x80 testa svas. piatta	VI076	F01	663	ACC. INOX AISI 304
3	1	Guarnizione sottopil. 1"¼ Ø60x H2.5 foro Ø40	GU265		662	POLIETIL. ESPANSO
4	1	Guarniz. sottoceram. da 1"¼ Ø59.5 x H6.5 foro Ø43.5	GU231		632	PVC CRISTALLO
5	1	Raccordo sottocer. liscio Ø50 H37 Fil. G1"¼M e Fil.M6	RA094	F01	626	CW617N-UNI EN12165

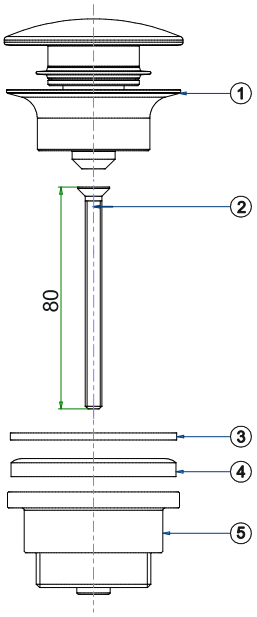

PIL02