LEO

CONTRACT

AISI 304 STAINLESS STEEL

Corpo incasso per art. CO802.
Concealed valve for art. CO802.
Mecanismo empotrado para art. CO802.
Corps d'encastrement pour art. CO802.

DESIGN
STUDIO _PG

Prodotto che necessita di parte esterna
Product that needs the external part

Ottone CW617N
CW617N brass

Prodotto interamente in Italia
Made in Italy

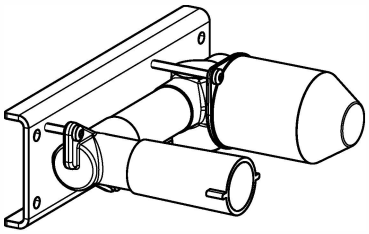

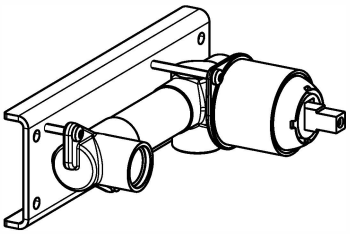

FINITURE / FINISHES

* SA finitura satinata / *satin finish*
LU finitura lucidata / *polished finish*

PVD FINITURE SPECIALI / PVD SPECIAL FINISHES

GM gun metal
RA rame /*copper*
GO british gold

DLC FINITURE SPECIALI / DLC SPECIAL FINISHES

BK black diamond like carbon

ATTENZIONE

Avvertenze Prima dell'Installazione

- Verificare il prodotto ed assicurarsi che sia completo di tutte le sue parti, come indicato nel manuale d'installazione.
- Ogni articolo viene testato e collaudo in produzione.
- Il prodotto deve essere installato da un idraulico professionista.
- Rispettare le specifiche d'installazione allegate.
- Le componenti interne non devono essere modificate/monomesse, in tal caso le garanzie decadono.
- Risciacquare bene le tubazioni prima del montaggio del prodotto.
- Installazione di filtri per l'acqua a monte dell'impianto ed installazione al prodotto di tutti i filtri che lo accompagnano.

Requisiti per l'Installazione

- Si prega di leggere attentamente le istruzioni di montaggio in modo di evitare danni all'apparecchio.
- Assicurarsi che il prodotto sia installato correttamente prima dell'utilizzo.
- Pressione d'esercizio consigliata 1,5 a 5 bar.
- Evitare sbalzi di pressione fra i raccordi d'acqua calda e fredda. In caso di pressioni statiche superiori a 5 bar si raccomanda l'installazione di un riduttore di pressione per evitare danni alla cartuccia.
- Pressione massima di prova 5 bar.
- Temperatura massima acqua calda 80° C.
- Temperatura consigliata 50°-60° C.
- Differenza di pressione tra acqua fredda e calda 1.5 bar.

NOTA BENE: Qualora non siano presenti le condizioni sopra indicate, il prodotto potrebbe non funzionare o funzionare in modo non ottimale. Eventuali anomalie sulla finitura superficiale (graffi ect) devono essere riscontrate prima dell'installazione e posa del prodotto stesso. Non viene riconosciuta nessuna sostituzione dopo l'installazione avvenuta.

Pulizia per Rubinetteria ed Accessori

- Per evitare danni alle superfici e componenti della rubinetteria, seguire le seguenti precauzioni in termini di uso dei prodotti per la pulizia.
- Non usare prodotti per la pulizia che contengano acido clorico, muriatico, fluoridrico ed ipoclorico di sodio.
- Utilizzare sapone a PH neutro, o specifico per acciaio inox.
- Per le macchie di ruggine causate dall'accidentale deposito prolungato di oggetti ferrosi o da acque con percentuale di ferro e manganesio elevate, possono essere rimosse strofinando delicatamente un panno soffice inumidito con un detergente in crema non abrasivo specifico per la pulizia dell'acciaio inox.

ATTENTION

Warnings Before Instalaltion

- Verify the product to ensure you have all parts as shown in the installation guide.
- Each article has been tested and adjusted in production.
- This product must be installed by a professional plumber.
- Respect the attached specifications of installation.
- Internal components need not be modified/tampered, in this case the warranties are declined.
- Rinse well the pipes before assembling the product.
- Installation of water filters upstream of the plant and installation to the product of all the filters that accompany it.

Installation Requirements

- Please read the installation instructions in order to avoid damage to the fixture.
- Ensure that the product is installed properly before the use.
- Recommended operational pressure 1,5 a 5 Bar.
- Avoid pressure swings between cold and hot water fittings in the case of static pressures above 5 Bar is recommended to install a flow reducer to avoid damage to the cartridge.
- Maximum test pressure 5 Bar
- Maximum hot water temperature 80° C.
- Recommended temperature 50°-60° C.
- Pressure difference between hot and cold water max 1,5 Bar.

N.B.: If the above conditions do not exist, the product may not work or may not work efficiently. Any flaws in the surface finish (scratches, etc.) must be identified prior to installation of the product. No replacement will be acknowledged after installation.

Cleaners for Tapware and Accessories

- To avoid damaging the surface and components of the tapware, follow these precautions in terms of use of cleaning products.
- Do not use cleaning product containing chloric acid, muriatic acid, fluoric acid, sodium hypochlorite.
- Use soap at neutral PH, or specific for stainless steel.
- For rust stains resulting from the accidental prolonged storage of ferrous abjects or waterwith a high percentage of iron and magnesium, they can be remove by wiping gently with a soft cloth dampened with a cleaning agent in non abrasive cream specific for cleaning stainless steel.

INC-802

1

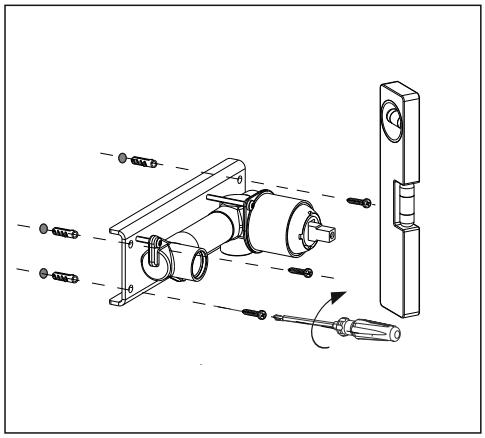

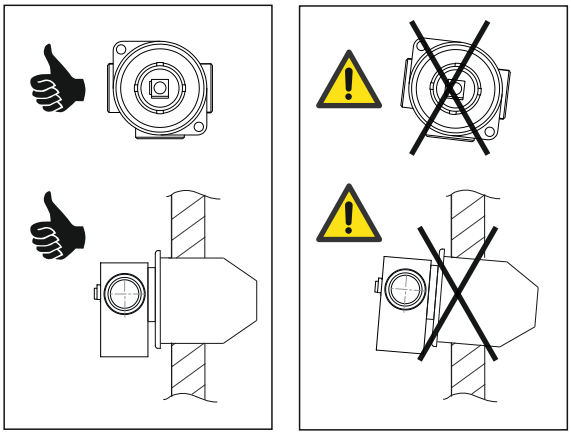

2

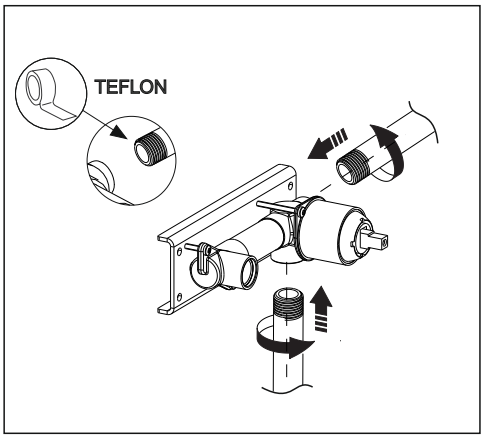
TEFLON

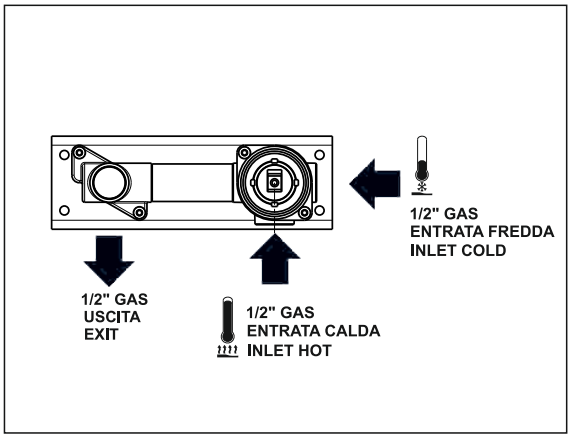
1/2" GAS
ENTRATA FREDDA
INLET COLD
1/2" GAS
USCITA
EXIT
1/2" GAS
ENTRATA CALDA
INLET HOT

3

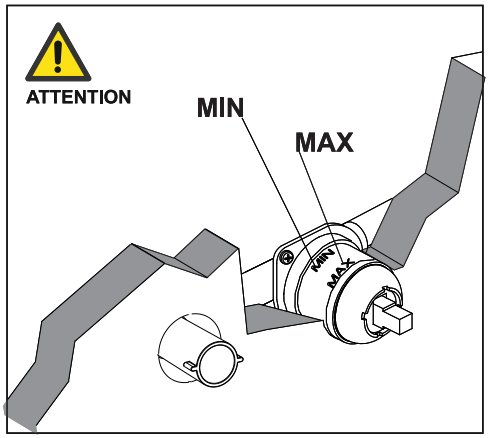
ATTENTION
MIN
MAX

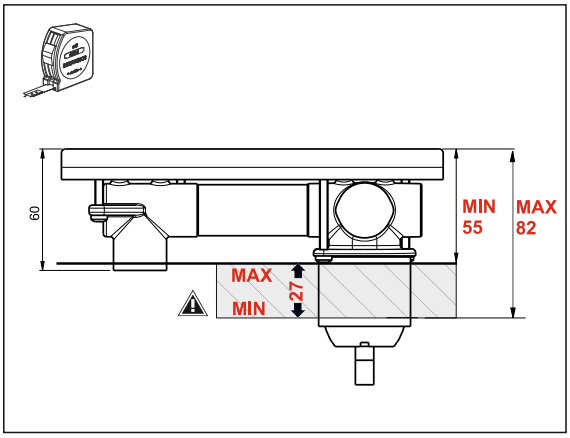
60
MIN
55
MAX
82
MAX
MIN
27

4

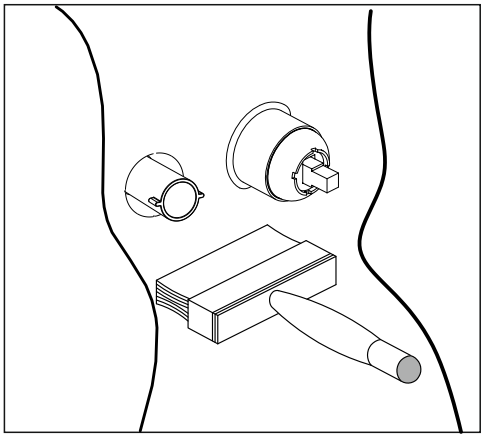

5

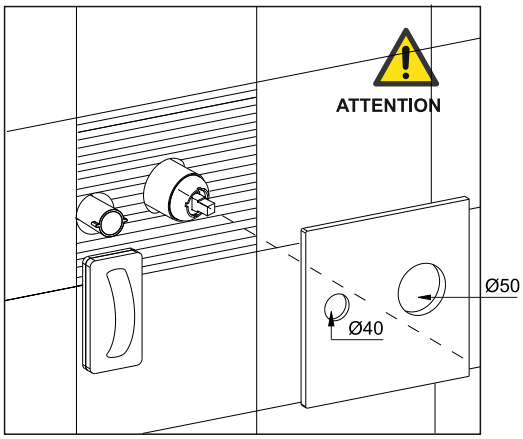

6

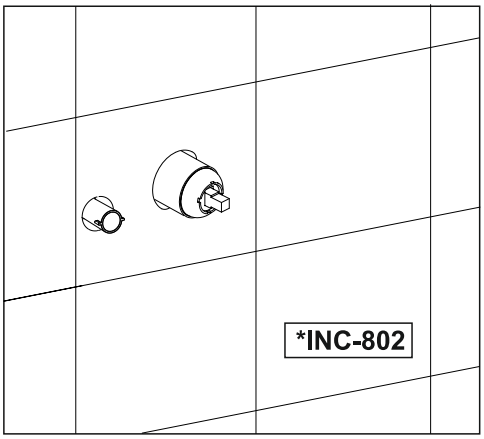

INC-802

PORTATE A FLUSSO LIBERO / OPEN FLOW RATE

BAR	l/min	*gal/min*
1	15,0	3,0
2	20,0	5,0
3*	25,0	6,0
4	27,5	7,0
5	31,0	7,5

Temperatura consigliata 15°- 65 °C
Recommended temperature 15°- 65 °C

Cartuccia di tipo chiuso d. 35 a fondo piatto STSR ST141
D.35 closed type cartridge with flat bottom STSR ST141

Rotazione 90°
Rotation 90°

Mettere in pressione l'impianto per verificare la tenuta e la corretta installazione.

Put the system under pressure in to verify the hold and correct installation.

AVVERTENZE TECNICHE
Risciacquare bene le tubazioni prima del montaggio ed evitare sbalzi di pressione fra i raccordi d'acqua fredda e d'acqua calda. In caso di pressioni statiche superiori a 5 bar si raccomanda l'installazione di un riduttore di pressione per evitare danni alla cartuccia.

TECHNICAL WARNINGS
The pipes have to be rinsed thoroughly before installation. Avoid pressure differences between hot and cold water supply. Use of a pressure reducer when static pressure is higher than 5 bar to avoid dammage of the cartridge.

ATTENZIONE:
Prima di procedere con l'installazione delle parti esterne, accertarsi che l'impianto sia chiuso.

ATTENTION:
Before proceeding with the installation of the external parts, be sure that the hydraulic sistem is closed.

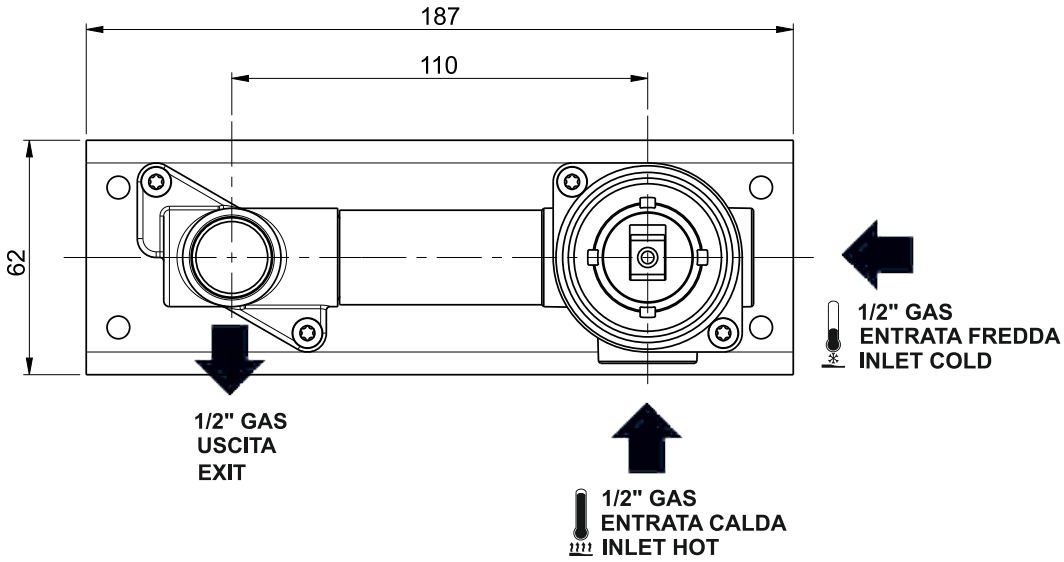

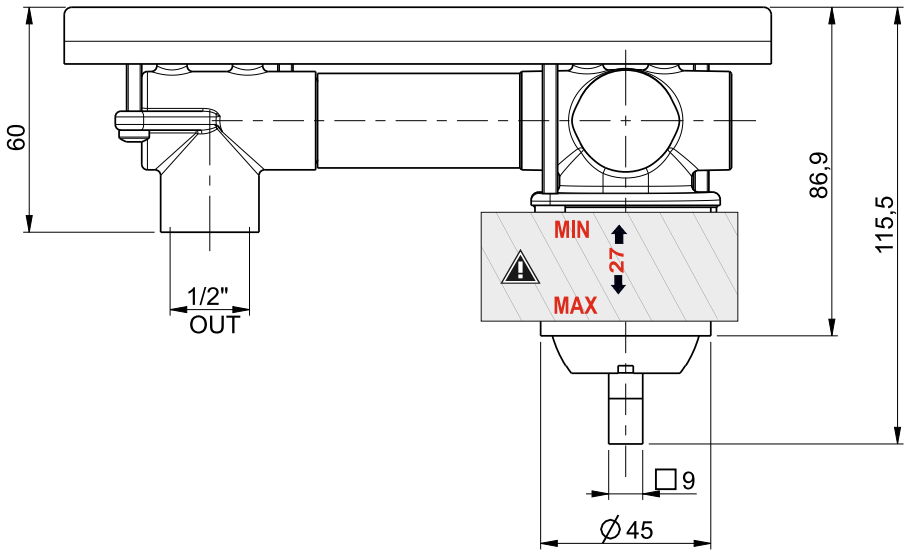

INC-802

Manuale d'installazione- Installation guide- Guía de Installación- Guide d'installation

INC-802
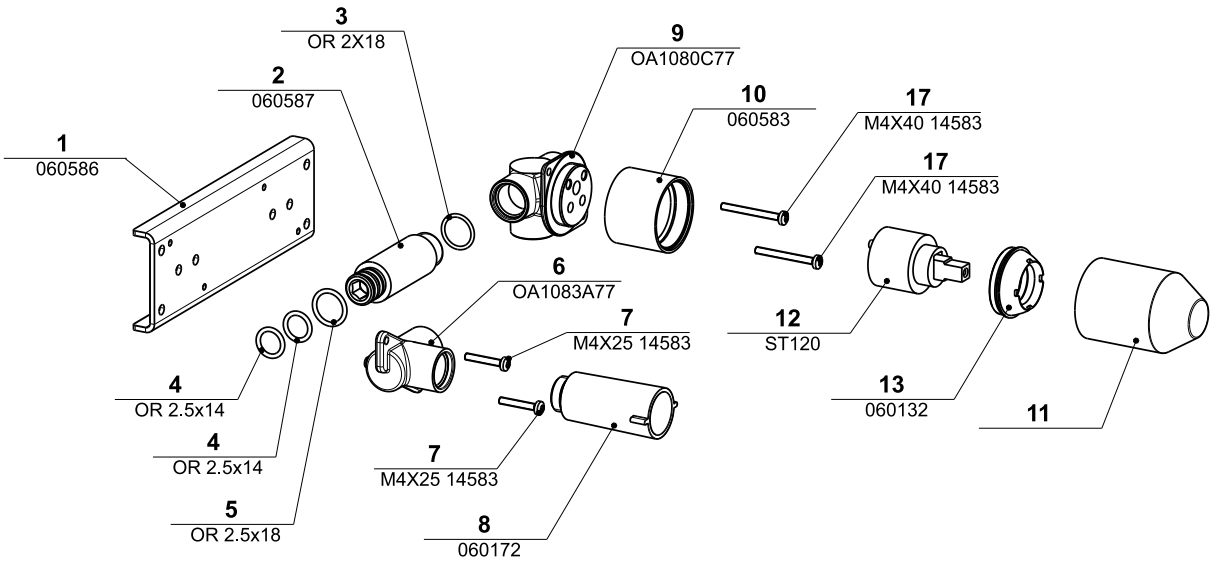
P0S.	DISEGNO	CODICE	REV.	DESCRIZIONE	MATERIALE	Q.tà
1	*060586*	**060586**	1	PIASTRA PER MISCELATORE + BOCCHE LAVABO AD INCASSO	AISI 304	1
2	*060587*	**060587**	1	RACCORDO COLLEGAMETO MISCELATORE/PRESA ACQUA PER LAVABO AD INCASSO	CW617N	1
3	*OR-E70-2_00X18_00*	**OR 2X18**	1	O-RING 2x18	EPDM 70 SH	1
4	*OR-E70-2_50X14_00*	**OR 2.5x14**	1	O-RING 2.5x14	EPDM 70 SH	2
5	*OR-E70-2_50X18_00*	**OR 2.5x18**	1	O-RING 2.5x18	EPDM 70 SH	1
6	*OA1083A77*	**OA1083A77**	1	PRESA ACQUA CON ATTACCHI DA 1/2" PER MIX LAVABO AD INCASSO-A.G.PRESS OA1083A77	CW617N	1
7	*14583-X2-M4X25*	**M4X25 14583**	1	VITE M4X25 ISO 14583	INOX	2
8	*060172*	**060172**	1	TAPPO 1/2" COMPLETO DI O-RING	VARI	1
9	*OA1080C77*	**OA1080C77**	1	CORPO MISCELATORE LAVABO INCASSO Ø35 - A.G.PRESS OA1080C77	CW617N	1
10	*060583*	**060583**	1	CONTENIMENTO CARTUCCIA PER MISCELATORE AD INCASSO	AISI 304	1
11	*06C0033*		1	PROTEZIONE PER CORPO INCASSO		1
12	*ST120*	**ST120**	1	CARTUCCIA Ø35 ST120 S.T.S.R.	VARI	1
13	*060132*	**060132**	1	GHIERA SERRAGGIO CARTUCCIA M40X1	AISI 304	1
17	*14583-X2-M4X40*	**M4X40 14583**	1	VITE M4X40 ISO14583	INOX	2